WACHENDORFF
The Encoder Experts

Scheda tecnica online

Encoder WDGI 36C

www.wachendorff-automation.it/wdgi36c

Wachendorff Automation

... Sistemi e encoder

- Sistemi completi
- Robusti encoder rotativi industriali adatti alle vostre necessità di applicazione
- Programma standard e versioni dei clienti
- Carichi massimi ammissibili
- Produzione espressa entro le 48 ore
- Prodotto in Germania
- Rete di distribuzione in tutto il mondo

Industrie ROBUST

Encoder WDGI 36C

Illustration similar

- Compatto e robusto
- Tutti i numeri di impulso da 1 a 16.384 imp/giro disponibili
- Encoder industriale standard
- Grado di protezione IP67, all'entrata dell'albero IP65

www.wachendorff-automation.it/wdgi36c

Risoluzione	
Numero di impulsi	1 imp/giro fino a 16384 imp/giro

Dati meccanici	
Corpo	
Tipo di flangia	Flangia rotonda
Materiale della flangia	Alluminio
Materiale della flangia, lato posteriore	Acciaio inox
Diametro del corpo	Ø 36 mm
Albero(i)	
Materiale dell'albero	Acciaio inox
Coppia di spunto	ca. 0,3 Ncm a temperatura ambiente
Diametro dell'albero	Ø 6 mm
Lunghezza dell'albero	L: 12 mm
Max. carico radiale sull'albero	80 N
Max. carico assiale sull'albero	50 N
Cuscinetto	
Tipo di cuscinetto	2 cuscinetti a sfere di precisione
Durata di vita	1 x 10'9 rev. per carico su cuscinetto pari al 100 % 1 x 10'10 rev. per carico su cuscinetto pari al 40 % 1 x 10'11 rev. per carico su cuscinetto pari al 20 %
Max. numero di giri di esercizio	12000 giri/min

Dati di riferimento per la sicurezza funzionale	
$MTTF_d$	2200 a
Durata di esercizio (TM)	25 a
Durata di vita dei cuscinetti (L10h)	1 x 10'11 rev. per carico su cuscinetto pari al 20 % e 12000 giri/min
Grado di copertura diagnostica (DC)	0 %

Dati elettrici	
Tensione d'esercizio/ consumo interno di corrente	4,75 VDC a 30 VDC: typ. 40 mA
Principio di funzionamento	magnetico
Circuito di uscita	HTL (TTL a 5 VDC) HTL, inv. (TTL/RS422 comp. a 5 VDC)
Frequenza d'impulso	HTL fino a 16384 imp/giro: max. 600 kHz TTL fino a 16384 imp/giro: max. 1 MHz
Canali	ABN e segnali invertiti
Carico	max. 40 mA / canale
Protezione connessioni	protezione di polarità inversa e di cortocircuito

Precisione	
Sfasamento	90° ± max. 8,5 % della durata di un periodo
Rapporto impulso / pausa	50 % ± max. 7 %

Dati ambientali	
ESD (DIN EN 61000-4-2):	8 kV
Burst (DIN EN 61000-4-4):	2 kV
includes EMC:	DIN EN 61000-6-2 DIN EN 61000-6-3
Vibrazione: (DIN EN 60068-2-6)	50 m/s^2 (10 Hz - 2000 Hz)
Shock: (DIN EN 60068-2-27)	1000 m/s^2 (6 ms)
Electrial Safety:	according DIN VDE 0160

Informazioni sulle tariffe doganali	
Numero di tariffa doganale:	90318020
Paese di origine:	Germania

Dati generali	
Peso	ca. 125 g
Connessione	Uscita cavo o connettore
Grado di protezione (EN 60529)	Corpo: IP65, IP67; Entrata dell'albero: IP65; uscita cavo K1: IP40
Temperatura di esercizio	Uscita connettore: -40 °C a +85 °C, Uscita cavo: -20 °C a +80 °C, Opzione ACA: -40 °C a +85 °C
Temperatura di stoccaggio	Uscita connettore: -40 °C a +85 °C, Uscita cavo: -30 °C a +80 °C (Opzione ACA: -40 °C a +85 °C)

Ulteriori informazioni
Dati tecnici generali e avvertenze di sicurezza **http://www.wachendorff-automation.it/dtg**

Accessorio adatto
http://www.wachendorff-automation.it/acc

Collegamento via cavo L2 assiale con cavo di 2 m

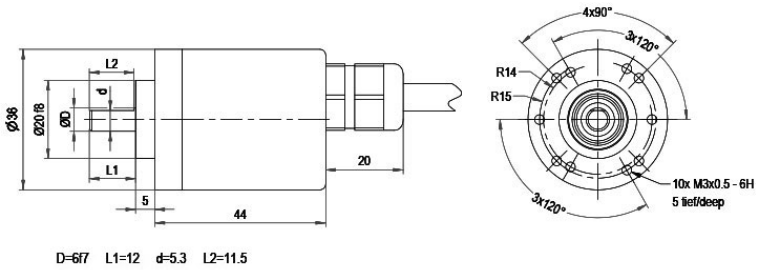

Descrizione		ABN inv. poss.
L2	assiale, Schermo collegato in modo conduttivo con il corpo dell'encoder	•

Assegnazione delle connessioni		
	L2	**L2**
Circuito	N35	M35
GND	WH	WH
(+) Vcc	BN	BN
A	GN	GN
B	YE	YE
N	GY	GY
-	-	-
A inv.	-	RD
B inv.	-	BK, (BU per ACA)
N inv.	-	VT
Schermo	Trefolo	Trefolo

Collegamento via cavo L3 radiale con cavo di 2 m

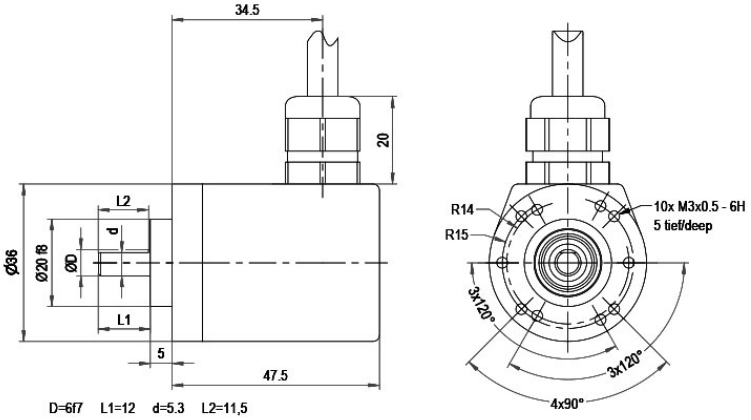

Descrizione		ABN inv. poss.
L3	radiale, Schermo collegato in modo conduttivo con il corpo dell'encoder	•

Assegnazione delle connessioni		
	L3	**L3**
Circuito	N35	M35
GND	WH	WH
(+) Vcc	BN	BN
A	GN	GN
B	YE	YE
N	GY	GY
-	-	-
A inv.	-	RD
B inv.	-	BK, (BU per ACA)
N inv.	-	VT
Schermo	Trefolo	Trefolo

Collegamento via cavo K1 (IP40) radiale con cavo di 2 m

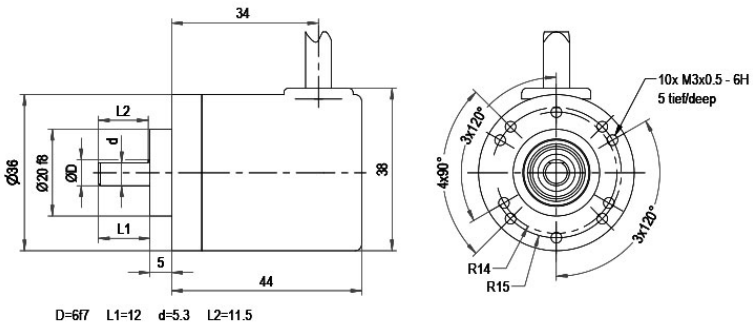

Descrizione		ABN inv. poss.
K1	radiale, Schermo aperto (IP40)	•

Assegnazione delle connessioni		
	K1	**K1**
Circuito	N35	M35
GND	WH	WH
(+) Vcc	BN	BN
A	GN	GN
B	YE	YE
N	GY	GY
-	-	-
A inv.	-	RD
B inv.	-	BK
N inv.	-	VT
Schermo	Trefolo	Trefolo

Connettore per sensori (M12x1) SB axiale, 5-, 8-, 12-poli

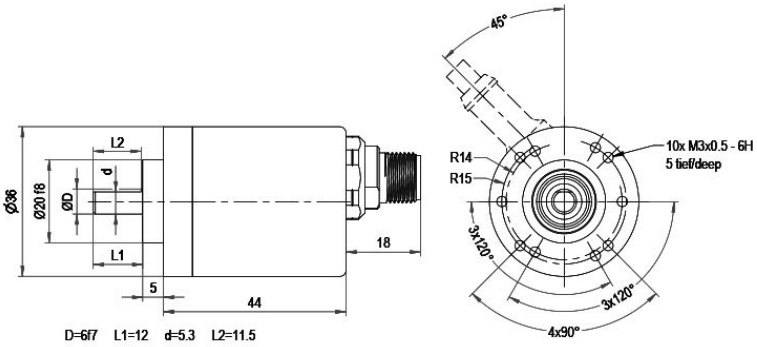

Descrizione		ABN inv. poss.
SB5	assiale, 5 poli, Connettore collegato in modo conduttivo con il corpo dell'encoder	-
SB8	assiale, 8 poli, Connettore collegato in modo conduttivo con il corpo dell'encoder	•

Assegnazione delle connessioni		
	SB5	**SB8**
	5 poli	**8 poli**
	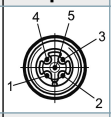	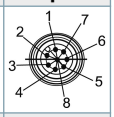
Circuito	N35	M35
GND	3	1
(+) Vcc	1	2
A	4	3
B	2	4
N	5	5
-	-	-
A inv.	-	6
B inv.	-	7
N inv.	-	8
n. c.	-	-
Schermo	-	-

Connettore per sensori (M12x1) SC, radiale, 5-, 8-poli

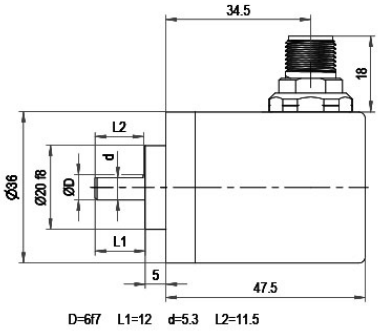

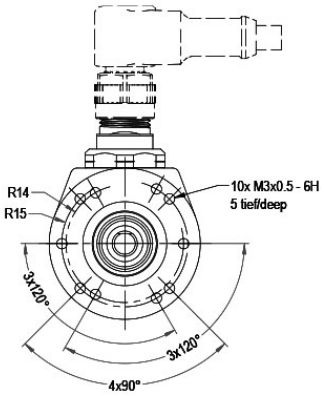

Descrizione		ABN inv. poss.
SC5	radiale, 5 poli, Connettore collegato in modo conduttivo con il corpo dell'encoder	-
SC8	radiale, 8 poli, Connettore collegato in modo conduttivo con il corpo dell'encoder	•

Assegnazione delle connessioni		
	SC5	**SC8**
	5 poli	**8 poli**
	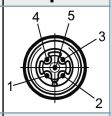	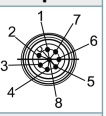
Circuito	N35	M35
GND	3	1
(+) Vcc	1	2
A	4	3
B	2	4
N	5	5
-	-	-
A inv.	-	6
B inv.	-	7
N inv.	-	8
n. c.	-	-
Schermo	-	-

Opzioni

Bassa temperatura	Codice di ordinazione
L'encoder WDGI 36C con i circuiti di uscita N35, M35 è disponibile anche con il campo di temperatura esteso -40 °C a +85 °C (misurato alla flangia).	**ACA**

Membrana di compensazione di pressione	Codice di ordinazione
L'encoder WDGI 36C è disponibile anche con il membrana di compensazione di pressione. Questo impedisce la penetrazione di acqua nel corpo encoder ad alta umidità. Protezione fino a IP67, campo di temperatura e resistenza alla nebbia salina rimangono. Resistente alla chimici e solventi secondo DIN EN ISO2812-1.	**ACR**

Lunghezza cavo	Codice di ordinazione
L'encoder WDGI 36C è disponibile anche con cavo di lunghezza maggiore di 2 m. La lunghezza max. del cavo dipende dalla tensione di esercizio e dalla frequenza; vedere www.wachendorff-automation.it/atd Al momento dell'ordine si prega di integrare il numero di ordine con un numero di 3 cifre che indica la lunghezza in decimetri. Esempio: Lunghezza cavo di 5 m = 050	**XXX = decimetro**

Es. n° d'ordine	Tipo	Il vostro encoder
WDGI 36C	WDGI 36C	WDGI 36C

	Diametro dell'albero	
06	06	

	Numero di impulsi (imp/giro):	
16364	1-16384 Altri numeri di impulso su richiesta	

	Treno di impulsi:	
ABN	ABN	

	Circuito di uscita					
M35	Risoluzione imp/giro	Tensione di esercizio V/DC	Circuito di uscita	-	Codici d'ordine	
	1-16384	4,75 - 30	HTL (TTL a 5 VDC)	-	N35	
		4,75 - 30	HTL, inv. (TTL/RS422 comp. a 5 VDC)	-	M35	

	Allacciamento elettrico			
L2	Descrizione	ABN inv. poss.	Codici d'ordine	
	Cavo: lunghezza (2 m standard, WDG 58T: 1 m)			
	radiale, Schermo aperto (IP40)	•	K1	
	assiale, Schermo collegato in modo conduttivo con il corpo dell'encoder	•	L2	
	radiale, Schermo collegato in modo conduttivo con il corpo dell'encoder	•	L3	
	Connettore: (connettore e corpo collegati in modo conduttivo)			
	Connettore per sensori, M12x1, 5 poli, assiale	-	SB5	
	Connettore per sensori, M12x1, 5 poli, radiale	-	SC5	
	Connettore per sensori, M12x1, 8 poli, assiale	•	SB8	
	Connettore per sensori, M12x1, 8 poli, radiale	•	SC8	

	Opzioni		
	Descrizione	Codici d'ordine	
	Bassa temperatura	ACA	
	Membrana di compensazione di pressione	ACR	
	Nessuna opzione è selezionata	Vuoto	
	Lunghezza cavo	XXX = decimetro	

Es. n° d'ordine=	WDGI 36C	06	16364	ABN	M35	L2		WDGI 36C							Il vostro encoder

For further information please contact our local distributor.
Here you find a list of our distributors worldwide.
https://www.wachendorff-automation.it/contact-sales-it/

Wachendorff Automation GmbH & Co. KG
Industriestrasse 7 • 65366 Geisenheim
Germany

Tel.: +49 67 22 / 99 65 25
E-Mail: wdg@wachendorff.de
www.wachendorff-automation.de