Encoder WDGA 58E CANopen isolato galv.

www.wachendorff-automation.it/wdga58ecangalv

Wachendorff Automation

... Sistemi e encoder

- Sistemi completi
- Robusti encoder rotativi industriali adatti alle vostre necessità di applicazione
- Programma standard e versioni dei clienti
- Carichi massimi ammissibili
- Produzione espressa entro le 48 ore
- Prodotto in Germania
- Rete di distribuzione in tutto il mondo

IndustrieROBUST

Encoder WDGA 58E assoluto CANopen magnetico, isolato galv. con tecnologia EnDra®

- EnDra®: esente da manutenzione e non inquinante
- CANopen, monogiro e multigiro
- Isolamento galvanico
- Profilo di comunicazione CiA 301
- Profilo del dispositivo CiA 406
- Monogiro/multigiro (max. 16 bit / 43 bit)
- Tecnologia all'avanguardia con processore a 32 bit
- LED a 2 colori come indicatore dello stato di funzionamento e messaggio di errore conforme a CiA 303-3

www.wachendorff-automation.it/wdga58ecangalv

Dati meccanici	
Corpo	
Tipo di flangia	Albero cavo cieco
Materiale della flangia	Alluminio
Materiale della flangia, lato posteriore	Corpo in acciaio inox cromato, con schermatura magnetica
Braccio di reazione	incl. 1 braccio di reazione WDGDS10019
- 1. Compensazione nastro di acciaio per molle	assiale: ±1,2 mm, radiale: ±0,2 mm
- Max. numero di giri di esercizio	6000 giri/min fino a max. temperatura di esercizio +80 °C
Diametro del corpo	Ø 58 mm
Albero(i)	
Materiale dell'albero	Acciaio inox
Coppia di spunto	ca. 1,6 Ncm a temperatura ambiente
Fissaggio	anello di serraggio in cattività
Diametro dell'albero	Ø 6 mm
Avvertenza	con bussola di riduzione
Lunghezza dell'albero	L: 17 mm
Profondità di penetrazione min.	10 mm
Profondità di penetrazione max.	19 mm
Max. carico radiale sull'albero	80 N
Max. carico assiale sull'albero	50 N
Diametro dell'albero	Ø 6,35 mm
Avvertenza	con bussola di riduzione
Lunghezza dell'albero	L: 17 mm
Profondità di penetrazione min.	10 mm
Profondità di penetrazione max.	19 mm
Max. carico radiale sull'albero	80 N
Max. carico assiale sull'albero	50 N
Diametro dell'albero	Ø 7 mm
Avvertenza	con bussola di riduzione
Lunghezza dell'albero	L: 17 mm
Profondità di penetrazione min.	10 mm
Profondità di penetrazione max.	19 mm
Max. carico radiale sull'albero	80 N
Max. carico assiale sull'albero	50 N
Diametro dell'albero	Ø 8 mm
Avvertenza	con bussola di riduzione
Lunghezza dell'albero	L: 17 mm
Profondità di penetrazione min.	10 mm
Profondità di penetrazione max.	19 mm
Max. carico radiale sull'albero	80 N
Max. carico assiale sull'albero	50 N
Diametro dell'albero	Ø 9,525 mm
Avvertenza	con bussola di riduzione
Lunghezza dell'albero	L: 17 mm
Profondità di penetrazione min.	10 mm
Profondità di penetrazione max.	19 mm
Max. carico radiale sull'albero	80 N
Max. carico assiale sull'albero	50 N
Diametro dell'albero	Ø 10 mm
Avvertenza	con bussola di riduzione
Lunghezza dell'albero	L: 17 mm
Profondità di penetrazione min.	10 mm
Profondità di penetrazione max.	19 mm
Max. carico radiale sull'albero	80 N
Max. carico assiale sull'albero	50 N
Diametro dell'albero	Ø 12 mm
Lunghezza dell'albero	L: 17 mm
Profondità di penetrazione min.	10 mm
Profondità di penetrazione max.	19 mm
Max. carico radiale sull'albero	80 N
Max. carico assiale sull'albero	50 N

Diametro dell’albero	Ø 14 mm
Lunghezza dell’albero	L: 17 mm
Profondità di penetrazione min.	10 mm
Profondità di penetrazione max.	19 mm
Max. carico radiale sull’albero	80 N
Max. carico assiale sull’albero	50 N

Diametro dell’albero	Ø 15 mm
Lunghezza dell’albero	L: 17 mm
Profondità di penetrazione min.	10 mm
Profondità di penetrazione max.	19 mm
Max. carico radiale sull’albero	80 N
Max. carico assiale sull’albero	50 N

Cuscinetto	
Tipo di cuscinetto	2 cuscinetti a sfere di precisione
Durata di vita	1 x 10'9 rev. per carico su cuscinetto pari al 100 % 1 x 10'10 rev. per carico su cuscinetto pari al 40 % 1 x 10'11 rev. per carico su cuscinetto pari al 20 %
Max. numero di giri di esercizio	6000 giri/min

Dati elettrici	
Tensione d’esercizio/ consumo interno di corrente	10 VDC a 32 VDC: typ. 100 mA
Potenza assorbita	max. 1 W

Dati del sensore	
Tecnologia monogiro	innovativa tecnologia sensore ad effetto Hall
Risoluzione monogiro	65.536 passi/360° (16 bit)
Precisione monogiro	± 0,0878° (≤ 12 bit)
Ripetibilità monogiro	± 0,0878° (≤ 12 bit)
Tempo di ciclo interno	≤ 600 µs
Tecnologia multigiro	Tecnologia brevettata EnDra® senza batteria e senza ingranaggi.
Risoluzione multigiro	fino a 32 bit con high precision value fino a 43 bit.

Dati ambientali	
ESD (DIN EN 61000-4-2):	8 kV
Burst (DIN EN 61000-4-4):	2 kV
includes EMC:	DIN EN 61000-6-2 DIN EN 61000-6-3 DIN EN 61326-1
Vibrazione: (DIN EN 60068-2-6)	50 m/s² (10 Hz - 2000 Hz)
Shock: (DIN EN 60068-2-27)	5000 m/s² (6 ms)
Design:	according DIN VDE 0160
Turn on time:	<1,5 s

Informazioni sulle tariffe doganali	
Numero di tariffa doganale:	90318020
Paese di origine:	Germania

Interfaccia	
Interfaccia:	**CAN**
Protocollo:	CANopen • Profilo di comunicazione CiA 301 • Profilo del dispositivo per encoder CiA 406 V3.2 classe C2
Numero di nodo:	da 1 a 127 (default 127)
Baud rate:	da 50 kBaud a 1 MBaud con automatic bit rate detection.
Nota:	Le impostazioni di default e la personalizzazione del software sono modificabili tramite LSS (CiA 305) e il protocollo SDO, ad es. PDO, ridimensionamento d’immagine, heartbeat, ID di nodo, baud rate, ecc.
Modalità di trasmissione CAN programmabili:	**Modalità sincrona:** Quando si riceve un telegramma di sincronizzazione (SYNC) da un altro dispositivo bus, vengono trasmessi autonomamente dei PDO. **Modalità asincrona:** Al manifestarsi di un evento interno, si attiva un messaggio PDO (ad es. modifica del valore misurato, timer interno, ecc.).

Dati generali	
Peso	ca. 410 g
Connessione	Uscita cavo o connettore
Grado di protezione (EN 60529)	Corpo: IP65, IP67; Entrata dell’albero: IP65
Temperatura di esercizio	-40 °C a +85 °C
Temperatura di stoccaggio	-40 °C a +100 °C

Ulteriori informazioni
Dati tecnici generali e avvertenze di sicurezza **http://www.wachendorff-automation.it/dtg**
Accessorio adatto **http://www.wachendorff-automation.it/acc**

WDGA 58E CANopen isolato galv., con connettore M12x1, assiale CB5, 5-poli

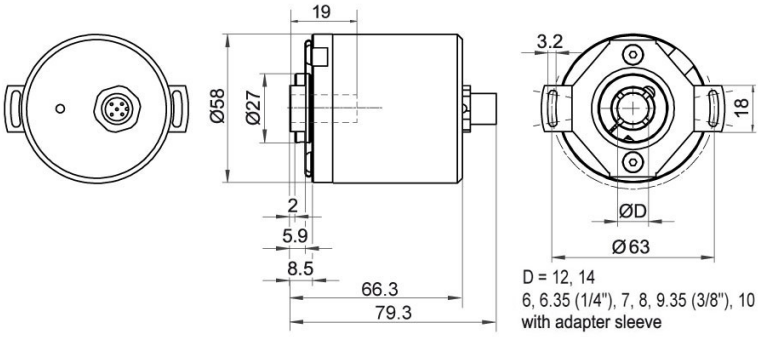

Descrizione

CB5 assiale, 5 poli, Schermo collegato in modo conduttivo con il corpo dell'encoder

Assegnazione delle connessioni	
	CB5
	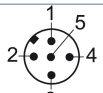
(+) Vcc	2
GND	3
CANHigh	4
CANLow	5
CANGND/ Schermo	1

WDGA 58E CANopen isolato galv., con connettore M12x1, radiale CC5, 5-poli

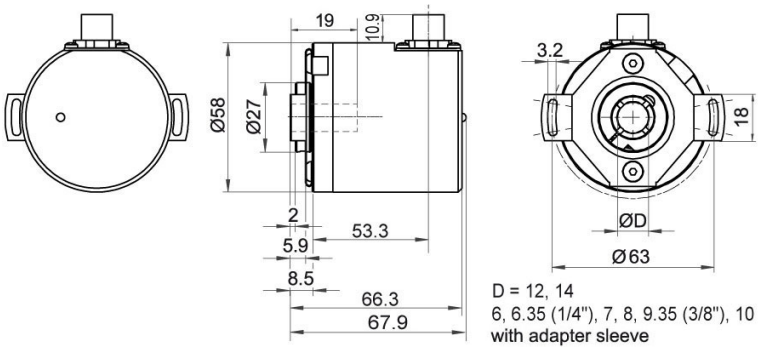

Descrizione

CC5 radiale, 5 poli, Schermo collegato in modo conduttivo con il corpo dell'encoder

Assegnazione delle connessioni	
	CC5
	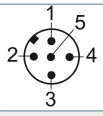
(+) Vcc	2
GND	3
CANHigh	4
CANLow	5
CANGND/ Schermo	1

WDGA 58E CANopen isolato galv., con connettore 2x M12x1, assiale DB5, 5-poli

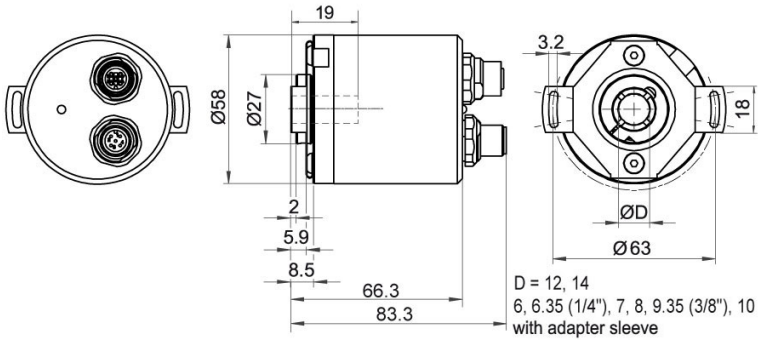

Descrizione

DB5 assiale, 5 poli, Schermo collegato in modo conduttivo con il corpo dell'encoder

Assegnazione delle connessioni	
	DB5
	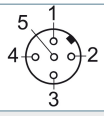
Connettore femmina	M12x1, 5 poli
(+) Vcc	2
GND	3
CANHigh	4
CANLow	5
CANGND/ Schermo	1

Assegnazione delle connessioni	
	DB5
	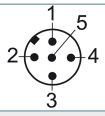
Connettore	M12x1, 5 poli
(+) Vcc	2
GND	3
CANHigh	4
CANLow	5
CANGND/ Schermo	1

WDGA 58E CANopen, isolato galv., uscita cavo L2, assiale, con cavo di 2 m

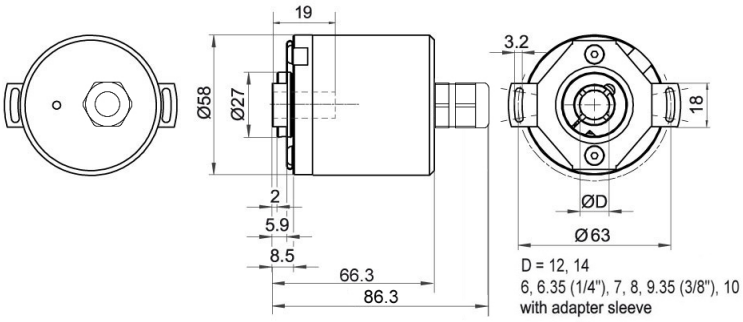

Descrizione

L2 assiale, Schermo collegato in modo conduttivo con il corpo dell'encoder

Assegnazione delle connessioni	
	L2
(+) Vcc	BN
GND	WH
CANHigh	GN
CANLow	YE
CANGND/ Schermo	schermo

WDGA 58E CANopen, isolato galv., uscita cavo L3, radiale, con cavo di 2 m

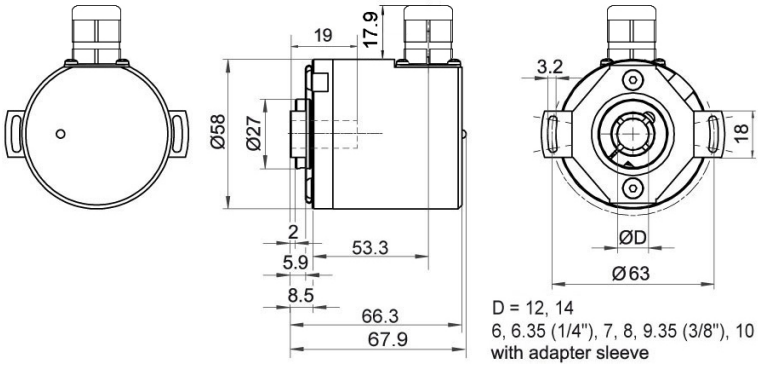

Descrizione

L3 radiale, Schermo collegato in modo conduttivo con il corpo dell'encoder

Assegnazione delle connessioni	
	L3
(+) Vcc	BN
GND	WH
CANHigh	GN
CANLow	YE
CANGND/ Schermo	schermo

Opzioni

Resistenza terminale 120 Ohm	Codice di ordinazione
L’encoder WDGA 58E CANopen isolato galv. è disponibile anche con resistenza terminale 120 Ohm fisso.	**AEO**

Es. n° d'ordine	Tipo		Il vostro encoder
WDGA 58E	WDGA 58E		WDGA 58E
	Diametro dell'albero	**Codici d'ordine**	
12	Ø 6 mm con bussola di riduzione	06	
	Ø 6,35 mm Ø 1/4" con bussola di riduzione	2Z	
	Ø 7 mm con bussola di riduzione	07	
	Ø 8 mm con bussola di riduzione	08	
	Ø 9,525 mm Ø 3/8" con bussola di riduzione	4Z	
	Ø 10 mm con bussola di riduzione	10	
	Ø 12 mm	12	
	Ø 14 mm	14	
	Ø 15 mm	15	
	Risoluzione monogiro	**Codici d'ordine**	
12	Risoluzione monogiro da 1 a 16 bit (es.: 12 bit)	12	
	Risoluzione multigiro	**Codici d'ordine**	
18	Risoluzione multigiro: (esempi) 18 bit = 18 43 bit = 43 nessun multigiro = 00	18	
	Protocollo dati	**Codici d'ordine**	
CO	CANopen (isolato galv.)	CO	
	Software	**Codici d'ordine**	
A	ultimo aggiornamento	A	
	Codice	**Codici d'ordine**	
B	Binario	B	
	Alimentazione	**Codici d'ordine**	
0	da 10 V a 32 V (standard)	0	
	Isolamento galvanico	**Codici d'ordine**	
1	sì	1	
	Allacciamento elettrico	**Codici d'ordine**	
CB5	**Cavo:**		
	assiale, Schermo collegato in modo conduttivo con il corpo dell'encoder, con cavo di 2 m	L2	
	radiale, Schermo collegato in modo conduttivo con il corpo dell'encoder, con cavo di 2 m	L3	
	Connettore:		
	Connettore per sensori, M12x1, 5 poli, assiale, Schermo collegato in modo conduttivo con il corpo dell'encoder	CB5	
	Connettore per sensori, M12x1, 5 poli, radiale, Schermo collegato in modo conduttivo con il corpo dell'encoder	CC5	
	Connettore per sensori/connettore femmina, 2x M12x1, 5 poli, assiale, Schermo collegato in modo conduttivo con il corpo dell'encoder	DB5	
	Opzioni	**Codici d'ordine**	
	Nessuna opzione è selezionata	Vuoto	
	Resistenza terminale 120 Ohm	AEO	

Es. n° d'ordine	WDGA 58E	12	12	18	CO	A	B	0	1	CB5	

	WDGA 58E											Es. n° d'ordine

For further information please contact our local distributor.
Here you find a list of our distributors worldwide.
https://www.wachendorff-automation.it/contact-sales-it/

Wachendorff Automation GmbH & Co. KG
Industriestrasse 7 • 65366 Geisenheim
Germany

Tel.: +49 67 22 / 99 65 25
E-Mail: wdg@wachendorff.de
www.wachendorff-automation.de