WACHENDORFF
The Encoder Experts

Scheda tecnica online

# Encoder WDGA 58A EtherCAT (cov)

**www.wachendorff-automation.it/wdga58aecb**

**Wachendorff Automation**

**... Sistemi e encoder**

- Sistemi completi
- Robusti encoder rotativi industriali adatti alle vostre necessità di applicazione
- Programma standard e versioni dei clienti
- Carichi massimi ammissibili
- Produzione espressa entro le 48 ore
- Prodotto in Germania
- Rete di distribuzione in tutto il mondo

IndustrieROBUST

# Encoder WDGA 58A absoluto EtherCAT con copertura bus, tecnologia EnDra®

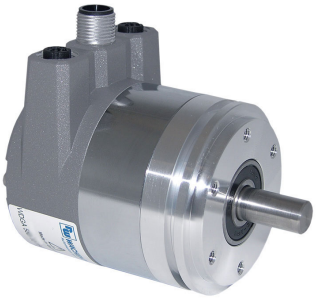

*Illustration similar*

EtherCAT Conformance tested

EnDra® Technologie

- EnDra®: esente da manutenzione e non inquinante
- EtherCAT, Monogiro e multigiro
- Forma costruttiva compatta con copertura bus
- Monogiro/multigiro (max. 16 bit/43 bit)
- Tecnologia all'avanguardia
- Duo LED a 2 colori come indicatore dello stato di funzionamento e dello stato di bus e 2 LED´s L/A
- Carichi massimi su cuscinetto fino a 220 N radiale, 120 N assiale
- CoE, FoE, EoE

**www.wachendorff-automation.it/wdga58aecb**

| **Dati meccanici** | |
|---|---|
| **Corpo** | |
| Tipo di flangia | Flangia sincrona |
| Materiale della flangia | Alluminio |
| Materiale della flangia, lato posteriore | Corpo in acciaio inox cromato, con schermatura magnetica |
| Copertura Bus | Alluminio pressofuso, verniciato a polveri |
| Diametro del corpo | Ø 58 mm |
| | |
| **Albero(i)** | |
| Materiale dell'albero | Acciaio inox |
| Coppia di spunto | ca. 1 Ncm a temperatura ambiente |
| | |
| Diametro dell'albero | Ø 6 mm |
| Avvertenza | Attenzione: Nessuna opzione AAO = IP67 completo |
| Lunghezza dell'albero | L: 12 mm |
| Max. carico radiale sull'albero | 125 N |
| Max. carico assiale sull'albero | 120 N |
| | |
| Diametro dell'albero | Ø 8 mm |
| Avvertenza | Attenzione: Nessuna opzione AAO = IP67 completo |
| Lunghezza dell'albero | L: 19 mm |
| Max. carico radiale sull'albero | 125 N |
| Max. carico assiale sull'albero | 120 N |
| | |
| Diametro dell'albero | Ø 10 mm |
| Lunghezza dell'albero | L: 20 mm |
| Max. carico radiale sull'albero | 220 N |
| Max. carico assiale sull'albero | 120 N |
| | |
| Diametro dell'albero | Ø 9,525 mm [Ø 3/8"] Order No: 4Z |
| Avvertenza | Attenzione: Nessuna opzione AAO = IP67 completo |
| Lunghezza dell'albero | L: 20 mm |
| Max. carico radiale sull'albero | 220 N |
| Max. carico assiale sull'albero | 120 N |
| | |
| **Cuscinetto** | |
| Tipo di cuscinetto | 2 cuscinetti a sfere di precisione |
| Durata di vita | 1 x 10'9 rev. per carico su cuscinetto pari al 100 %<br>1 x 10'10 rev. per carico su cuscinetto pari al 40 %<br>1 x 10'11 rev. per carico su cuscinetto pari al 20 % |
| Max. numero di giri di esercizio | 8000 giri/min |

| **Dati di riferimento per la sicurezza funzionale** | |
|---|---|
| $MTTF_d$ | 300 a |
| Durata di esercizio (TM) | 20 a |
| Durata di vita dei cuscinetti (L10h) | 1 x 10'11 rev. per carico su cuscinetto pari al 20 % e 8000 giri/min |
| Grado di copertura diagnostica (DC) | 0 % |

| **Dati elettrici** | |
|---|---|
| Tensione d'esercizio/ consumo interno di corrente | 10 VDC a 32 VDC: typ. 125 mA |
| Potenza assorbita | typ. 3 W |
| Principio di funzionamento | magnetico |

| **Dati del sensore** | |
|---|---|
| Tecnologia monogiro | innovativa tecnologia sensore ad effetto Hall |
| Risoluzione monogiro | fino a 65.536 passi/360° (16 bit) |
| Precisione monogiro | ± 0,0878° (≤ 12 bit) |
| Ripetibilità monogiro | ± 0,0878° (≤ 12 bit) |
| Tempo di ciclo interno | 50 µs |
| Tecnologia multigiro | Tecnologia brevettata EnDra® senza batteria e senza ingranaggi. |
| Risoluzione multigiro | 43 bit |

| **Integrated web server:** | |
|---|---|
| Configurable | IP address<br>Subnet mask<br>Gateway address |
| Readable | Encoder parameters |
| Update | Firmware |

| **Dati ambientali** | |
|---|---|
| ESD (DIN EN 61000-4-2): | 8 kV |
| Burst (DIN EN 61000-4-4): | 2 kV |
| includes EMC: | DIN EN 61000-6-2<br>DIN EN 61000-6-3 |

| | |
|---|---|
| Vibrazione:<br>(DIN EN 60068-2-6) | 200 m/s² (10 Hz - 1000 Hz) |
| Shock:<br>(DIN EN 60068-2-27) | 5000 m/s² (6 ms) |
| Electrial Safety: | according DIN VDE 0160 |
| Turn on time: | <1,5 s |

| **Informazioni sulle tariffe doganali** | |
|---|---|
| Numero di tariffa doganale: | 90318020 |
| Paese di origine: | Germania |

| **Interfaccia** | |
|---|---|
| **Interfaccia:** | **Industrial Ethernet** |
| Protocollo: | EtherCAT |
| GProfilo del dispositivo: | CiA DS-406 V4.0.2, Class 3 |
| Trasferimento di dati: | 100BASE-TX |
| Tempo di ciclo: | fino a 50 µs |
| Funzione: | multigiro |
| Codice: | Binario, CW del costruttore, programmabile |
| Parametri programmabili: | Numero di passi per giro<br>Numero di giri<br>Preset<br>Ridimensionamento d'immagine<br>Senso di rotazione<br>2x 8 interruttori a camme<br>DC-Mode |
| Funzione di diagnostica:<br>(LED) | Traffico e gestione delle connessioni:<br>L/A1: Port 1 (IN)<br>L/A2: Port 2 (OUT) |
| Indicatore di stato del LED: | STAT, MOD: encoder e bus |

| **Dati generali** | |
|---|---|
| Peso | ca. 700 g |
| Connessione | Copertura Bus |
| Grado di protezione (EN 60529) | Corpo: IP65, IP67; Entrata dell'albero: IP65 |
| Temperatura di esercizio | -40 °C a +85 °C |
| Temperatura di stoccaggio | -40 °C a +100 °C |

| **Ulteriori informazioni** |
|---|
| Dati tecnici generali e avvertenze di sicurezza<br>**http://www.wachendorff-automation.it/dtg** |
| Accessorio adatto<br>**http://www.wachendorff-automation.it/acc** |

## WDGA 58A EtherCAT, BI2, copertura bus con 3x M12x1

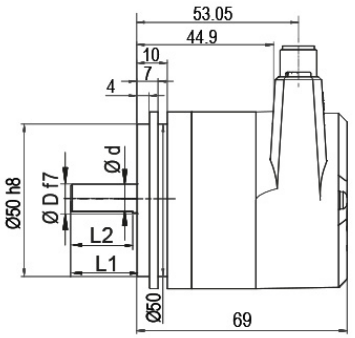


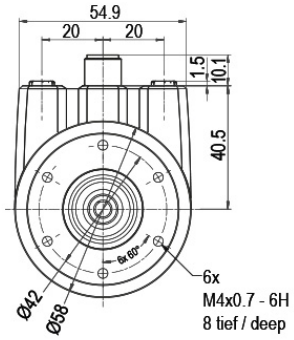


D = 6, L1 = 12, d = 5.3, L2 = 10
D = 8, L1 = 19, d = 7.5, L2 = 15
D = 10, L1 = 20, d = 9, L2 = 15
D = 3/8“, L1 = 20, d = 8.3, L2 = 10

Option AIX:
D = 6, L1 = 10, d = 5.3, L2 = 8

### Descrizione

**BI2** Copertura bus con 3x M12x1

| Assegnazione delle connessioni | |
|---|---|
| | **BI2** |
| | 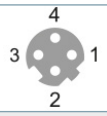 |
| **Connettore femmina (Port1) IN** | M12x1, 4 poli, codificato D |
| **Tx+** | 1 |
| **Rx+** | 2 |
| **Tx-** | 3 |
| **Rx-** | 4 |

| Assegnazione delle connessioni | |
|---|---|
| | **BI2** |
| | 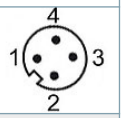 |
| **Connettore (Power)** | M12x1, 4 poli, codificato A |
| **(+) Vcc** | 1 |
| **n. c.** | 2 |
| **GND** | 3 |
| **n. c.** | 4 |

| Assegnazione delle connessioni | |
|---|---|
| | **BI2** |
| | |
| **Connettore femmina (Port2) OUT** | M12x1, 4 poli, codificato D |
| **Tx+** | 1 |
| **Rx+** | 2 |
| **Tx-** | 3 |
| **Rx-** | 4 |

## Opzioni

| IP67 completo, solo con albero da Ø 10 mm | Codice di ordinazione |
|---|---|
| L’encoder WDGA 58A EtherCAT (con) è disponibile anche con il grado superiore di protezione IP67 completo.<br>Max. numero di giri di esercizio: 3500 min'-1<br>Carico ammissibile sull’albero: assiale 100 N; radiale 110 N<br>Coppia di spunto: ca. 4 Ncm a temperatura ambiente | **AAO** |

| Lunghezza dell'albero 10 mm (Ø 6 mm) | Codice di ordinazione |
|---|---|
| L'encoder WDGA 58A EtherCAT albero: Ø 6 mm è disponibile anche con un albero accorciato L = 10 mm. | **AIX** |

| Es. n° d'ordine | Tipo | | Il vostro encoder |
|---|---|---|---|
| WDGA 58A | WDGA 58A | | WDGA 58A |
| | | | |
| | **Diametro dell'albero** | **Codici d'ordine** | |
| 06 | Ø 6 mm Attenzione: Nessuna opzione AAO = IP67 completo | 06 | |
| | Ø 8 mm Attenzione: Nessuna opzione AAO = IP67 completo | 08 | |
| | Ø 10 mm | 10 | |
| | Ø 9,525 mm [Ø 3/8"] Order No: 4Z Attenzione: Nessuna opzione AAO = IP67 completo | 4Z | |
| | | | |
| | **Risoluzione monogiro** | **Codici d'ordine** | |
| 13 | Risoluzione monogiro da 1 a 16 bit, es. 12 bit = 12 | 12 | |
| | | | |
| | **Risoluzione multigiro** | **Codici d'ordine** | |
| 12 | Multigiro 18 bit:<br>Es.: 18 bit = 18<br>Es.: 39 bit = 39 | 18 | |
| | | | |
| | **Protocollo dati** | **Codici d'ordine** | |
| EC | EtherCAT (con copertura bus) | EC | |
| | | | |
| | **Software** | **Codici d'ordine** | |
| U | ultimo aggiornamento | U | |
| | | | |
| | **Codice** | **Codici d'ordine** | |
| B | Binario | B | |
| | | | |
| | **Alimentazione** | **Codici d'ordine** | |
| 0 | da 10 V a 32 V (standard) | 0 | |
| | | | |
| | **Isolamento galvanico** | **Codici d'ordine** | |
| 1 | sì | 1 | |
| | | | |
| | **Allacciamento elettrico** | **Codici d'ordine** | |
| BI2 | **Copertura Bus:** | | |
| | Copertura bus con 3x M12x1 | BI2 | |
| | | | |
| | | | |
| | **Opzioni** | **Codici d'ordine** | |
| | Nessuna opzione è selezionata | Vuoto | |
| | IP67 completo, solo con albero da Ø 10 mm | AAO | |
| | Lunghezza dell'albero 10 mm (Ø 6 mm) | AIX | |

| Es. n° d'ordine | WDGA 58A | 06 | 13 | 12 | EC | U | B | 0 | 1 | BI2 | |
|---|---|---|---|---|---|---|---|---|---|---|---|
| | WDGA 58A | | | | | | | | | | | Es. n° d'ordine |

WACHENDORFF
The Encoder Experts
Authorized Distributor

For further information please contact our local distributor.
Here you find a list of our distributors worldwide.
https://www.wachendorff-automation.it/contact-sales-it/

WACHENDORFF

Wachendorff Automation GmbH & Co. KG
Industriestrasse 7 • 65366 Geisenheim
Germany

Tel.: +49 67 22 / 99 65 25
E-Mail: wdg@wachendorff.de
www.wachendorff-automation.de