WACHENDORFF
The Encoder Experts

Scheda tecnica online

Encoder WDGA 58D EtherNet/IP

www.wachendorff-automation.it/wdga58deip

Wachendorff Automation

... Sistemi e encoder

- Sistemi completi
- Robusti encoder rotativi industriali adatti alle vostre necessità di applicazione
- Programma standard e versioni dei clienti
- Carichi massimi ammissibili
- Produzione espressa entro le 48 ore
- Prodotto in Germania
- Rete di distribuzione in tutto il mondo

Industrie ROBUST

Encoder WDGA 58D absoluto EtherNet/IP con copertura bus, tecnologia EnDra®

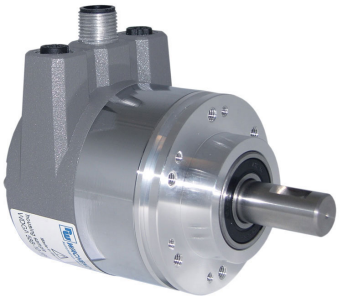

Illustration similar

EnDra® Technologie

EtherNet/IP

ODVA

Heavy duty

- EnDra®: esente da manutenzione e non inquinante
- EtherNet/IP™, Monogiro e multigiro
- Forma costruttiva compatta con copertura bus
- Monogiro/multigiro (max. 16 bit/43 bit)
- Tecnologia all'avanguardia
- Duo LED a 2 colori come indicatore dello stato di funzionamento e dello stato di bus e 2 LED´s L/A
- Carichi massimi su cuscinetto fino a 500 N radiale, 500 N assiale
- Classes: Position Sensor, DLR

www.wachendorff-automation.it/wdga58deip

Dati meccanici	
Corpo	
Tipo di flangia	Flangia di fissaggio
Materiale della flangia	Alluminio
Materiale della flangia, lato posteriore	Corpo in acciaio inox cromato, con schermatura magnetica
Copertura Bus	Alluminio pressofuso, verniciato a polveri
Diametro del corpo	Ø 58 mm
Albero(i)	
Materiale dell'albero	Acciaio inox
Coppia di spunto	ca. 1 Ncm a temperatura ambiente
Diametro dell'albero	Ø 12 mm
Lunghezza dell'albero	L: 25 mm
Max. carico radiale sull'albero	500 N
Max. carico assiale sull'albero	500 N
Cuscinetto	
Tipo di cuscinetto	3 cuscinetti a sfere di precisione
Durata di vita	2 x 10'8 rev. per carico su cuscinetto pari al 100 % 3,5 x 10'9 rev. per carico su cuscinetto pari al 40 % 2,5 x 10'10 rev. per carico su cuscinetto pari al 20 %
Max. numero di giri di esercizio	8000 giri/min

Dati di riferimento per la sicurezza funzionale	
$MTTF_d$	300 a
Durata di esercizio (TM)	20 a
Durata di vita dei cuscinetti (L10h)	2,5 x 10'10 rev. per carico su cuscinetto pari al 20 % e 8000 giri/min
Grado di copertura diagnostica (DC)	0 %

Dati elettrici	
Tensione d'esercizio/ consumo interno di corrente	10 VDC a 32 VDC: typ. 125 mA
Potenza assorbita	typ. 3 W
Principio di funzionamento	magnetico

Dati del sensore	
Tecnologia monogiro	innovativa tecnologia sensore ad effetto Hall
Risoluzione monogiro	fino a 65.536 passi/360° (16 bit)
Precisione monogiro	± 0,0878° (≤ 12 bit)
Ripetibilità monogiro	± 0,0878° (≤ 12 bit)
Tempo di ciclo interno	50 µs
Tecnologia multigiro	Tecnologia brevettata EnDra® senza batteria e senza ingranaggi.
Risoluzione multigiro	43 bit

Integrated web server:	
Configurable	IP address Subnet mask Gateway address
Readable	Encoder parameters
Update	Firmware

Dati ambientali	
ESD (DIN EN 61000-4-2):	8 kV
Burst (DIN EN 61000-4-4):	2 kV
includes EMC:	DIN EN 61000-6-2 DIN EN 61000-6-3
Vibrazione: (DIN EN 60068-2-6)	200 m/s^2 (10 Hz - 1000 Hz)
Shock: (DIN EN 60068-2-27)	5000 m/s^2 (6 ms)
Electrial Safety:	according DIN VDE 0160
Turn on time:	<1,5 s

Informazioni sulle tariffe doganali	
Numero di tariffa doganale:	90318020
Paese di origine:	Germania

Interfaccia	
Interfaccia:	**Industrial Ethernet**

Protocollo:	EtherNet/IP™ Conformance tested according to Version CT-18, Specification Vol 2, Ed 1.29, CIP Specification Vol 1, Ed 3.31
Classes:	Position Sensor, DLR
Trasferimento di dati:	100BASE-TX
Tempo di ciclo:	1 ms
Funzione:	multigiro
Codice:	Binario, CW del costruttore, programmabile
Adjustable parameters:	Number of steps per revolution Number of revolution Scalin Direction of rotation CAMs Gear Ratio Preset Resolution Unit Speed IP address Position Position Limit Warning messages ("Frequency Exceeded" and "Position Limits Exceeded")
Objects (CIP Objects):	Identity Object Message Router Assembly Object Connection Manager Position Sensor Object Qos Object TCP/IP Interface Object EtherNet Link Object
EtherNet/IP Features:	DLR (Device Level Ring) possible Qos (Quality of Service) possible ACD (Address Conflict Detection) Multicast- and Unicast- capability
Funzione di diagnostica: (LED)	Traffico e gestione delle connessioni: L/A1: Port 1 L/A2: Port 2
Indicatore di stato del LED:	STAT, MOD: encoder e bus

Dati generali	
Peso	ca. 700 g
Connessione	Copertura Bus
Grado di protezione (EN 60529)	Corpo: IP65, IP67; Entrata dell'albero: IP65
Temperatura di esercizio	-40 °C a +85 °C
Temperatura di stoccaggio	-40 °C a +100 °C

Ulteriori informazioni
Dati tecnici generali e avvertenze di sicurezza **http://www.wachendorff-automation.it/dtg**
Accessorio adatto **http://www.wachendorff-automation.it/acc**

WDGA 58D, EtherNet/IP, BI2, copertura bus con 3x M12x1

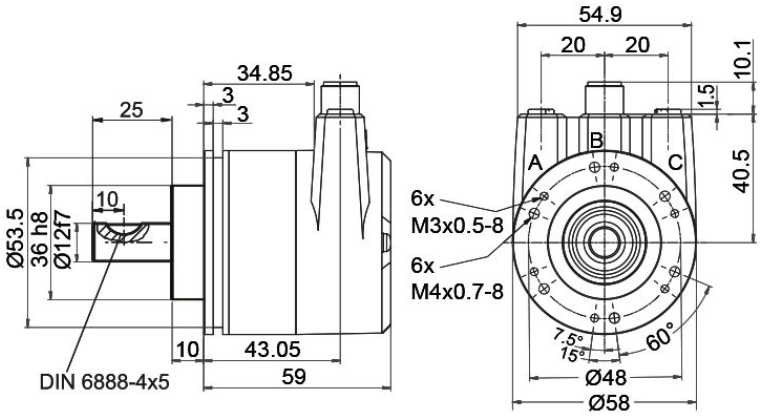

Descrizione

BI2 Copertura bus con 3x M12x1

Assegnazione delle connessioni	
	BI2
Connettore femmina (Port1)	M12x1, 4 poli, codificato D
Tx+	1
Rx+	2
Tx-	3
Rx-	4

Assegnazione delle connessioni	
	BI2
	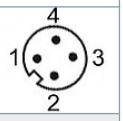
Connettore (Power)	M12x1, 4 poli, codificato A
(+) Vcc	1
n. c.	2
GND	3
n. c.	4

Assegnazione delle connessioni	
	BI2
Connettore femmina (Port2)	M12x1, 4 poli, codificato D
Tx+	1
Rx+	2
Tx-	3
Rx-	4

Opzioni

Encoder ad attrito particolarmente basso	Codice di ordinazione
L'encoder WDGA 58D EtherNet/IP è disponibile anche come trasmettitore ad attrito particolarmente basso. La coppia di spunto viene modificata in ≤ 0,5 Ncm e il grado di protezione all'entrata dell'albero in IP50.	**AAC**

Es. n° d'ordine	Tipo		Il vostro encoder
WDGA 58D	WDGA 58D		WDGA 58D
	Diametro dell'albero	**Codici d'ordine**	
12	Ø 12 mm	12	
	Risoluzione monogiro	**Codici d'ordine**	
13	Risoluzione monogiro da 1 a 16 bit, es. 12 bit = 12	12	
	Risoluzione multigiro	**Codici d'ordine**	
12	Multigiro 18 bit: Es.: 18 bit = 18 Es.: 39 bit = 39	18	
	Protocollo dati	**Codici d'ordine**	
EP	EtherNet/IP™ (con copertura bus)	EP	
	Software	**Codici d'ordine**	
U	ultimo aggiornamento	U	
	Codice	**Codici d'ordine**	
B	Binario	B	
	Alimentazione	**Codici d'ordine**	
0	da 10 V a 32 V (standard)	0	
	Isolamento galvanico	**Codici d'ordine**	
1	sì	1	
	Allacciamento elettrico	**Codici d'ordine**	
BI2	**Copertura Bus:**		
	Copertura bus con 3x M12x1	BI2	
	Opzioni	**Codici d'ordine**	
	Encoder ad attrito particolarmente basso	AAC	

Es. n° d'ordine	WDGA 58D	12	13	12	EP	U	B	0	1	BI2	

	WDGA 58D											**Es. n° d'ordine**

For further information please contact our local distributor.
Here you find a list of our distributors worldwide.
https://www.wachendorff-automation.it/contact-sales-it/

Wachendorff Automation GmbH & Co. KG
Industriestrasse 7 • 65366 Geisenheim
Germany

Tel.: +49 67 22 / 99 65 25
E-Mail: wdg@wachendorff.de
www.wachendorff-automation.de