Encoder WDGA 58E PROFIBUS-DP (con)

www.wachendorff-automation.it/wdga58epbs

Wachendorff Automation

... Sistemi e encoder

- Sistemi completi
- Robusti encoder rotativi industriali adatti alle vostre necessità di applicazione
- Programma standard e versioni dei clienti
- Carichi massimi ammissibili
- Produzione espressa entro le 48 ore
- Prodotto in Germania
- Rete di distribuzione in tutto il mondo

IndustrieROBUST

Encoder WDGA 58E absoluto PROFIBUS-DP magnetico, con tecnologia EnDra®

- EnDra®: esente da manutenzione e non inquinante
- PROFIBUS-DP, Monogiro e multigiro
- Monogiro/multigiro (max. 14 bit/39 bit)
- Tecnologia all'avanguardia con processore a 32 bit
- Duo LED a 2 colori come indicatore dello stato di funzionamento e dello stato di bus
- Profilo del dispositivo: commutabile, classe 3, 4

www.wachendorff-automation.it/wdga58epbs

Dati meccanici	
Corpo	
Tipo di flangia	Albero cavo cieco
Materiale della flangia	Alluminio
Materiale della flangia, lato posteriore	Corpo in acciaio inox cromato, con schermatura magnetica
Braccio di reazione	incl. 1 braccio di reazione WDGDS10019
- 1. Compensazione nastro di acciaio per molle	assiale: ±1,2 mm, radiale: ±0,2 mm
- Max. numero di giri di esercizio	6000 giri/min fino a max. temperatura di esercizio +80 °C
Diametro del corpo	Ø 58 mm
Albero(i)	
Materiale dell'albero	Acciaio inox
Coppia di spunto	ca. 1,6 Ncm a temperatura ambiente
Fissaggio	anello di serraggio in cattività
Diametro dell'albero	Ø 6 mm
Avvertenza	con bussola di riduzione
Lunghezza dell'albero	L: 17 mm
Profondità di penetrazione min.	10 mm
Profondità di penetrazione max.	19 mm
Max. carico radiale sull'albero	80 N
Max. carico assiale sull'albero	50 N
Diametro dell'albero	Ø 6,35 mm
Avvertenza	con bussola di riduzione
Lunghezza dell'albero	L: 17 mm
Profondità di penetrazione min.	10 mm
Profondità di penetrazione max.	19 mm
Max. carico radiale sull'albero	80 N
Max. carico assiale sull'albero	50 N
Diametro dell'albero	Ø 7 mm
Avvertenza	con bussola di riduzione
Lunghezza dell'albero	L: 17 mm
Profondità di penetrazione min.	10 mm
Profondità di penetrazione max.	19 mm
Max. carico radiale sull'albero	80 N
Max. carico assiale sull'albero	50 N
Diametro dell'albero	Ø 8 mm
Avvertenza	con bussola di riduzione
Lunghezza dell'albero	L: 17 mm
Profondità di penetrazione min.	10 mm
Profondità di penetrazione max.	19 mm
Max. carico radiale sull'albero	80 N
Max. carico assiale sull'albero	50 N
Diametro dell'albero	Ø 9,525 mm
Avvertenza	con bussola di riduzione
Lunghezza dell'albero	L: 17 mm
Profondità di penetrazione min.	10 mm
Profondità di penetrazione max.	19 mm
Max. carico radiale sull'albero	80 N
Max. carico assiale sull'albero	50 N
Diametro dell'albero	Ø 10 mm
Avvertenza	con bussola di riduzione
Lunghezza dell'albero	L: 17 mm
Profondità di penetrazione min.	10 mm
Profondità di penetrazione max.	19 mm
Max. carico radiale sull'albero	80 N
Max. carico assiale sull'albero	50 N
Diametro dell'albero	Ø 12 mm
Lunghezza dell'albero	L: 17 mm
Profondità di penetrazione min.	10 mm
Profondità di penetrazione max.	19 mm
Max. carico radiale sull'albero	80 N

Max. carico assiale sull’albero	50 N

Diametro dell’albero	Ø 14 mm
Lunghezza dell’albero	L: 17 mm
Profondità di penetrazione min.	10 mm
Profondità di penetrazione max.	19 mm
Max. carico radiale sull’albero	80 N
Max. carico assiale sull’albero	50 N

Diametro dell’albero	Ø 15 mm
Lunghezza dell’albero	L: 17 mm
Profondità di penetrazione min.	10 mm
Profondità di penetrazione max.	19 mm
Max. carico radiale sull’albero	80 N
Max. carico assiale sull’albero	50 N

Cuscinetto	
Tipo di cuscinetto	2 cuscinetti a sfere di precisione
Durata di vita	1 x 10'9 rev. per carico su cuscinetto pari al 100 % 1 x 10'10 rev. per carico su cuscinetto pari al 40 % 1 x 10'11 rev. per carico su cuscinetto pari al 20 %
Max. numero di giri di esercizio	6000 giri/min

Dati di riferimento per la sicurezza funzionale	
$MTTF_d$	300 a
Durata di esercizio (TM)	20 a
Durata di vita dei cuscinetti (L10h)	1 x 10'11 rev. per carico su cuscinetto pari al 20 % e 6000 giri/min
Grado di copertura diagnostica (DC)	0 %

Dati elettrici	
Tensione d’esercizio/ consumo interno di corrente	10 VDC a 32 VDC: typ. 100 mA (24 VDC)
Potenza assorbita	max. 2,5 W

Dati del sensore	
Tecnologia monogiro	innovativa tecnologia sensore ad effetto Hall
Risoluzione monogiro	fino a 16.384 passi/360° (14 bit)
Precisione monogiro	< ±0,35°
Ripetibilità monogiro	< ±0,20°
Tempo di ciclo interno	≤ 600 µs
Tecnologia multigiro	Tecnologia brevettata EnDra® senza batteria e senza ingranaggi.
Risoluzione multigiro	fino a 39 bit

Dati ambientali	
ESD (DIN EN 61000-4-2):	8 kV
Burst (DIN EN 61000-4-4):	2 kV
includes EMC:	DIN EN 61000-6-2 DIN EN 61000-6-3
Vibrazione: (DIN EN 60068-2-6)	50 m/s^2 (10 Hz - 2000 Hz)
Shock: (DIN EN 60068-2-27)	1000 m/s^2 (6 ms)
Design:	according DIN VDE 0160
Turn on time:	<1,5 s

Informazioni sulle tariffe doganali	
Numero di tariffa doganale:	90318020
Paese di origine:	Germania

Interfaccia	
Interfaccia:	**PROFIBUS-DP**
Protocollo:	PROFIBUS-DPV2
Profilo del dispositivo:	Classe 3, 4
Line-Driver:	secondo RS485, isolato galvanicamente
Baud rate:	max. 12 MBaud
Funzione:	multigiro
Indirizzo di nodo:	regolabile via software
Resistenza terminale:	non disponibile
Codice:	Binario, CW del costruttore, programmabile
Parametri programmabili:	Numero di passi per giro Numero di giri Preset Ridimensionamento d’immagine Senso di rotazione
Funzione di diagnostica:	Errore di posizione e di parametro Diagnosi EnDra®
Indicatore di stato dell’encoder:	DUO LED
Indicatore di stato del bus:	DUO LED

Dati generali		
Peso	ca. 410 g	
Connessione	Uscita connettore	
Grado di protezione (EN 60529)	Corpo: IP65, IP67;	Entrata dell’albero: IP65
Temperatura di esercizio	-40 °C a +85 °C	
Temperatura di stoccaggio	-40 °C a +100 °C	

Ulteriori informazioni

Dati tecnici generali e avvertenze di sicurezza
http://www.wachendorff-automation.it/dtg

Accessorio adatto
http://www.wachendorff-automation.it/acc

WDGA 58E PROFIBUS-DP con 1x M8, 2x M12, assiale DB4

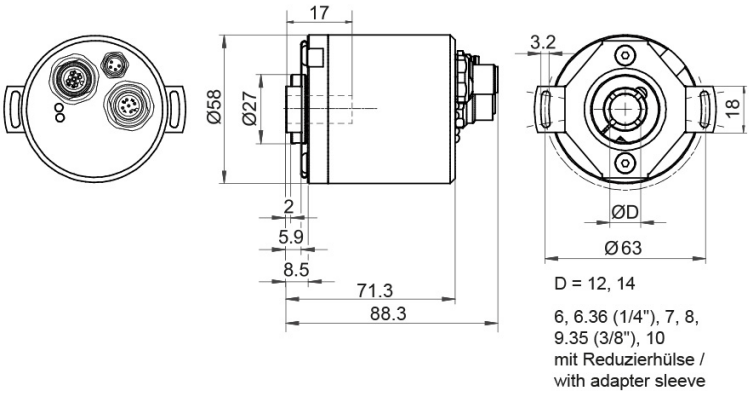

Descrizione

DB4 assiale, 1x M8, 4 poli; 1x M12, 5 poli; 1x M12, 4 poli,

Assegnazione delle connessioni	
	DB4
	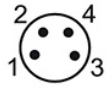
Connettore (A)	M8x1, 4 poli
(+) Vcc	1
n. c.	2
GND	3
GND	4

Assegnazione delle connessioni	
	DB4
	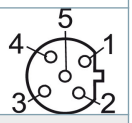
Connettore femmina (B)	M12x1, 5 poli, codificato B
BUS	OUT
5 V DP	1
A	2
GND DP	3
B	4
n. c.	5

Assegnazione delle connessioni	
	DB4
	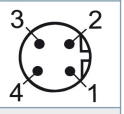
Connettore (C)	M12x1, 4 poli, codificato B
BUS	IN
n. c.	1
A	2
n. c.	3
B	4

Es. n° d'ordine	Tipo		Il vostro encoder
WDGA 58E	WDGA 58E		WDGA 58E
	Diametro dell'albero	**Codici d'ordine**	
12	Ø 6 mm con bussola di riduzione	06	
	Ø 6,35 mm Ø 1/4" con bussola di riduzione	2Z	
	Ø 7 mm con bussola di riduzione	07	
	Ø 8 mm con bussola di riduzione	08	
	Ø 9,525 mm Ø 3/8" con bussola di riduzione	4Z	
	Ø 10 mm con bussola di riduzione	10	
	Ø 12 mm	12	
	Ø 14 mm	14	
	Ø 15 mm	15	
	Risoluzione monogiro	**Codici d'ordine**	
12	Risoluzione monogiro da 1 a 14 bit, es. 12 bit = 12	12	
	Risoluzione multigiro	**Codici d'ordine**	
18	Multigiro a 39 bit, es.: 18 bit = 18	18	
	Protocollo dati	**Codici d'ordine**	
DP	PROFIBUS-DP (senza copertura bus)	DP	DP
	Software	**Codici d'ordine**	
A	ultimo aggiornamento	A	A
	Codice	**Codici d'ordine**	
B	Binario	B	B
	Alimentazione	**Codici d'ordine**	
0	da 10 V a 32 V (standard)	0	0
	Isolamento galvanico	**Codici d'ordine**	
1	sì	1	1
	Allacciamento elettrico	**Codici d'ordine**	
DB4	**Connettore:**		DB4
	Connettore, 1x M8, 4 poli; 1x M12, 5 poli; 1x M12, 4 poli, assiale	DB4	

Es. n° d'ordine	WDGA 58E	12	12	18	DP	A	B	0	1	DB4	
	WDGA 58E				DP	A	B	0	1	DB4	Il vostro encoder

For further information please contact our local distributor.
Here you find a list of our distributors worldwide.
https://www.wachendorff-automation.it/contact-sales-it/

Wachendorff Automation GmbH & Co. KG
Industriestrasse 7 • 65366 Geisenheim
Germany

Tel.: +49 67 22 / 99 65 25
E-Mail: wdg@wachendorff.de
www.wachendorff-automation.de