WACHENDORFF
The Encoder Experts

Scheda tecnica online

Encoder WDGA 58D PROFIBUS-DP (cov)

www.wachendorff-automation.it/wdga58dpbb

Wachendorff Automation

... Sistemi e encoder

- Sistemi completi
- Robusti encoder rotativi industriali adatti alle vostre necessità di applicazione
- Programma standard e versioni dei clienti
- Carichi massimi ammissibili
- Produzione espressa entro le 48 ore
- Prodotto in Germania
- Rete di distribuzione in tutto il mondo

IndustrieROBUST

Encoder WDGA 58D absoluto PROFIBUS-DP con copertura bus, tecnologia EnDra®

Illustration similar

- EnDra®: esente da manutenzione e non inquinante
- PROFIBUS-DP, Monogiro e multigiro
- Forma costruttiva compatta con copertura bus
- Monogiro/multigiro (max. 14 bit/39 bit)
- Tecnologia all'avanguardia con processore a 32 bit
- Duo LED a 2 colori come indicatore dello stato di funzionamento e dello stato di bus
- Carichi massimi su cuscinetto fino a 500 N radiale, 500 N assiale
- Profilo del dispositivo: commutabile, classe 3, 4

www.wachendorff-automation.it/wdga58dpbb

Dati meccanici	
Corpo	
Tipo di flangia	Flangia di fissaggio
Materiale della flangia	Alluminio
Materiale della flangia, lato posteriore	Corpo in acciaio inox cromato, con schermatura magnetica
Copertura Bus	Zinco verniciato
Diametro del corpo	Ø 58 mm
Albero(i)	
Materiale dell'albero	Acciaio inox
Coppia di spunto	ca. 1 Ncm a temperatura ambiente
Diametro dell'albero	Ø 12 mm
Lunghezza dell'albero	L: 25 mm
Max. carico radiale sull'albero	500 N
Max. carico assiale sull'albero	500 N
Cuscinetto	
Tipo di cuscinetto	3 cuscinetti a sfere di precisione
Durata di vita	2 x 10'8 rev. per carico su cuscinetto pari al 100 % 3,5 x 10'9 rev. per carico su cuscinetto pari al 40 % 2,5 x 10'10 rev. per carico su cuscinetto pari al 20 %
Max. numero di giri di esercizio	8000 giri/min

Dati di riferimento per la sicurezza funzionale	
$MTTF_d$	300 a
Durata di esercizio (TM)	20 a
Durata di vita dei cuscinetti (L10h)	2,5 x 10'10 rev. per carico su cuscinetto pari al 20 % e 8000 giri/min
Grado di copertura diagnostica (DC)	0 %

Dati elettrici	
Tensione d'esercizio/ consumo interno di corrente	10 VDC a 32 VDC: typ. 100 mA (24 VDC)
Potenza assorbita	max. 2,5 W
Principio di funzionamento	magnetico

Dati del sensore	
Tecnologia monogiro	innovativa tecnologia sensore ad effetto Hall
Risoluzione monogiro	fino a 16.384 passi/360° (14 bit)
Precisione monogiro	< ±0,35°
Ripetibilità monogiro	< ±0,20°
Tempo di ciclo interno	≤ 600 µs
Tecnologia multigiro	Tecnologia brevettata EnDra® senza batteria e senza ingranaggi.
Risoluzione multigiro	fino a 39 bit

Dati ambientali	
ESD (DIN EN 61000-4-2):	8 kV
Burst (DIN EN 61000-4-4):	2 kV
includes EMC:	DIN EN 61000-6-2 DIN EN 61000-6-3
Vibrazione: (DIN EN 60068-2-6)	50 m/s^2 (10 Hz - 2000 Hz)
Shock: (DIN EN 60068-2-27)	1000 m/s^2 (6 ms)
Electrial Safety:	according DIN VDE 0160
Turn on time:	<1,5 s

Informazioni sulle tariffe doganali	
Numero di tariffa doganale:	90318020
Paese di origine:	Germania

Interfaccia	
Interfaccia:	**PROFIBUS-DP**
Protocollo:	PROFIBUS-DV2
Profilo del dispositivo:	Classe 3, 4
Line-Driver:	secondo RS485, isolato galvanicamente
Baud rate:	max. 12 MBaud
Funzione:	multigiro
Indirizzo di nodo:	Selettore rotativo in copertura bus
Codice:	Binario, CW del costruttore, programmabile

Parametri programmabili:	Numero di passi per giro Numero di giri Preset Ridimensionamento d'immagine Senso di rotazione
Funzione di diagnostica:	Errore di posizione e di parametro Diagnosi EnDra®
Indicatore di stato dell'encoder:	DUO LED in copertura bus
Indicatore di stato del bus:	DUO LED in copertura bus

Resistenza terminale:

ON = ultimo nodo
OFF = nodo X

Indirizzo di nodo:

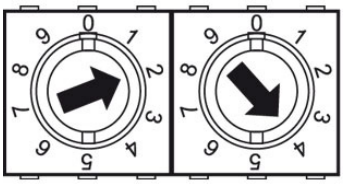

regolabile via interruttore girevole
es.: nodo 24

Vista nella copertura bus:

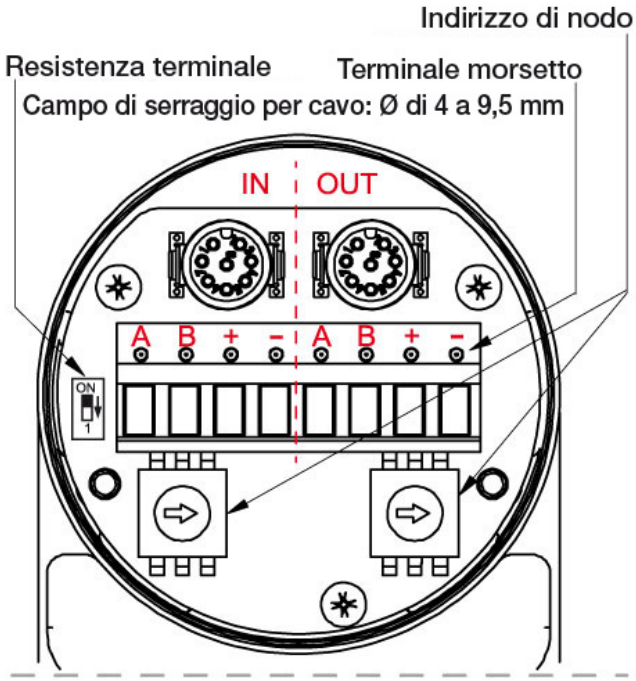

Dati generali		
Peso	ca. 700 g	
Connessione	Copertura Bus	
Grado di protezione (EN 60529)	Corpo: IP65, IP67; dell'albero: IP65	Entrata
Temperatura di esercizio	-40 °C a +85 °C	
Temperatura di stoccaggio	-40 °C a +100 °C	

Ulteriori informazioni
Dati tecnici generali e avvertenze di sicurezza **http://www.wachendorff-automation.it/dtg**
Accessorio adatto **http://www.wachendorff-automation.it/acc**

WDGA 58D PROFIBUS-DP, BP1, copertura bus con 3x raccordo PG

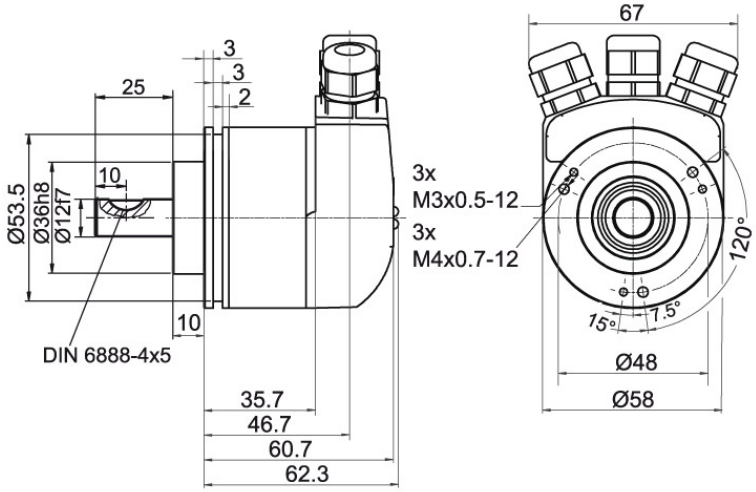

Descrizione

BP1 Copertura bus / morsettiera (raccordo PG)

Assegnazione delle connessioni	
	BP1
	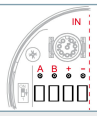
A	1
B	2
(+) Vcc	3
GND	4

Assegnazione delle connessioni	
	BP1
	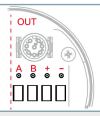
A	5
B	6
(+) Vcc	7
GND	8

WDGA 58D, PROFIBUS-DP, BP2, copertura bus con 3x M12x1

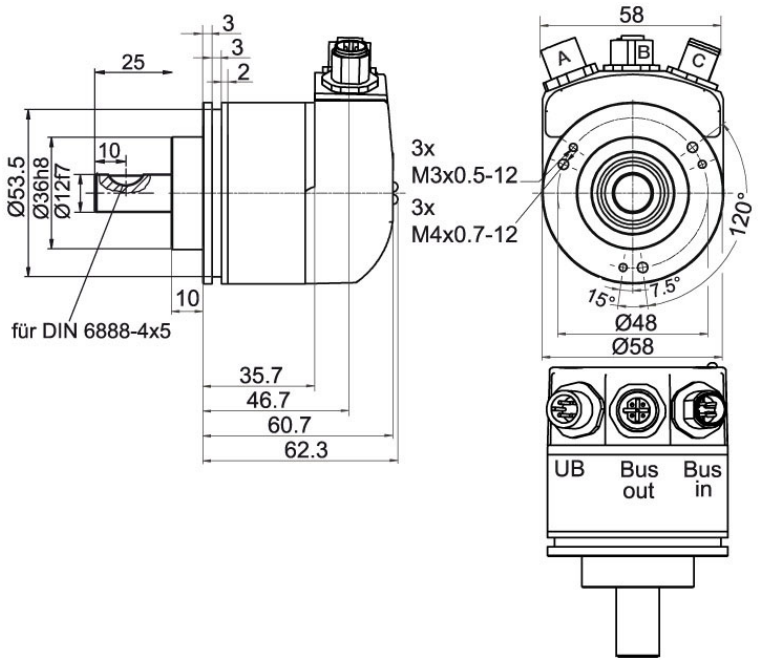

Descrizione

BP2 Copertura bus con 3x M12x1

Assegnazione delle connessioni	
	BP2
Connettore (A)	M12x1, 4 poli, codificato A
(+) Vcc	1
n. c.	2
GND	3
n. c.	4

Assegnazione delle connessioni	
	BP2
	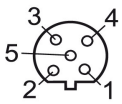
Connettore femmina (B)	M12x1, 5 poli, codificato B
BUS	OUT
n. c.	1
A	2
n. c.	3
B	4
n. c.	5

Assegnazione delle connessioni	
	BP2
	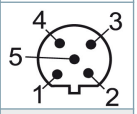
Connettore (C)	M12x1, 5 poli, codificato B
BUS	IN
n. c.	1
A	2
n. c.	3
B	4
n. c.	5

Opzioni

Encoder ad attrito particolarmente basso	Codice di ordinazione
L'encoder WDGA 58D PROFIBUS-DP (cov) è disponibile anche come trasmettitore ad attrito particolarmente basso. La coppia di spunto viene modificata in ≤ 0,5 Ncm e il grado di protezione all'entrata dell'albero in IP50.	**AAC**

Es. n° d'ordine	Tipo		Il vostro encoder
WDGA 58D	WDGA 58D		WDGA 58D
	Diametro dell'albero	**Codici d'ordine**	
12	Ø 12 mm	12	
	Risoluzione monogiro	**Codici d'ordine**	
12	Risoluzione monogiro da 1 a 14 bit, es. 12 bit = 12	12	
	Risoluzione multigiro	**Codici d'ordine**	
18	Multigiro a 39 bit, es.: 18 bit = 18	18	
	Protocollo dati	**Codici d'ordine**	
DP	PROFIBUS-DP (con copertura bus)	DP	
	Software	**Codici d'ordine**	
A	ultimo aggiornamento	A	
	Codice	**Codici d'ordine**	
B	Binario	B	
	Alimentazione	**Codici d'ordine**	
0	da 10 V a 32 V (standard)	0	
	Isolamento galvanico	**Codici d'ordine**	
1	sì	1	
	Allacciamento elettrico	**Codici d'ordine**	
BP1	**Copertura Bus:**		
	Copertura bus / morsettiera (raccordo PG)	BP1	
	Copertura bus con 3x M12x1	BP2	
	Opzioni	**Codici d'ordine**	
	Encoder ad attrito particolarmente basso	AAC	

Es. n° d'ordine	WDGA 58D	12	12	18	DP	A	B	0	1	BP1	
	WDGA 58D											Es. n° d'ordine

For further information please contact our local distributor.
Here you find a list of our distributors worldwide.
https://www.wachendorff-automation.it/contact-sales-it/

Wachendorff Automation GmbH & Co. KG
Industriestrasse 7 • 65366 Geisenheim
Germany

Tel.: +49 67 22 / 99 65 25
E-Mail: wdg@wachendorff.de
www.wachendorff-automation.de