WACHENDORFF
The Encoder Experts

Scheda tecnica online

Encoder WDGA 58B PROFINET-IO (cov)

www.wachendorff-automation.it/wdga58bpnb

Wachendorff Automation

... Sistemi e encoder

- Sistemi completi
- Robusti encoder rotativi industriali adatti alle vostre necessità di applicazione
- Programma standard e versioni dei clienti
- Carichi massimi ammissibili
- Produzione espressa entro le 48 ore
- Prodotto in Germania
- Rete di distribuzione in tutto il mondo

IndustrieROBUST

Encoder WDGA 58B absoluto PROFINET-IO con copertura bus, tecnologia EnDra®

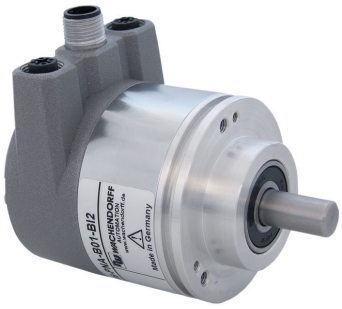

Illustration similar

- EnDra®: esente da manutenzione e non inquinante
- PROFINET-IO, Monogiro e multigiro
- Forma costruttiva compatta con copertura bus
- Monogiro/multigiro (max. 16 bit/43 bit)
- Tecnologia all'avanguardia
- Duo LED a 2 colori come indicatore dello stato di funzionamento e dello stato di bus e 2 LED´s L/A
- Carichi massimi su cuscinetto fino a 220 N radiale, 120 N assiale
- Profilo del dispositivo: commutabile, classe 3, 4

www.wachendorff-automation.it/wdga58bpnb

Dati meccanici	
Tipo di flangia	Flangia di fissaggio
Materiale della flangia	Alluminio
Materiale della custodia	Alluminio pressofuso, verniciato a polveri
Pezzo intermedio	Corpo in acciaio inox cromato, con schermatura magnetica
Diametro della flangia	Ø 58 mm

Albero(i)	
Materiale dell'albero	Acciaio inox
Coppia di spunto	ca. 1 Ncm a temperatura ambiente
Diametro dell'albero	Ø 6 mm
Avvertenza	Attenzione: Nessuna opzione AAO = IP67 completo
Lunghezza dell'albero	L: 12 mm
Max. carico radiale sull'albero	125 N
Max. carico assiale sull'albero	120 N
Diametro dell'albero	Ø 8 mm
Avvertenza	Attenzione: Nessuna opzione AAO = IP67 completo
Lunghezza dell'albero	L: 19 mm
Max. carico radiale sull'albero	125 N
Max. carico assiale sull'albero	120 N
Diametro dell'albero	Ø 10 mm
Lunghezza dell'albero	L: 20 mm
Max. carico radiale sull'albero	220 N
Max. carico assiale sull'albero	120 N
Diametro dell'albero	Ø 9,525 mm [Ø 3/8"] Order No: 4Z
Avvertenza	Attenzione: Nessuna opzione AAO = IP67 completo
Lunghezza dell'albero	L: 20 mm
Max. carico radiale sull'albero	220 N
Max. carico assiale sull'albero	120 N

Cuscinetto	
Tipo di cuscinetto	2 cuscinetti a sfere di precisione
Durata di vita	1 x 10'9 rev. per carico su cuscinetto pari al 100 % 1 x 10'10 rev. per carico su cuscinetto pari al 40 % 1 x 10'11 rev. per carico su cuscinetto pari al 20 %
Max. numero di giri di esercizio	8000 giri/min

Dati di riferimento per la sicurezza funzionale	
$MTTF_d$	300 a
Durata di esercizio (TM)	20 a
Durata di vita dei cuscinetti (L10h)	1 x 10'11 rev. per carico su cuscinetto pari al 20 % e 8000 giri/min
Grado di copertura diagnostica (DC)	0 %

Dati elettrici	
Tensione d'esercizio/ consumo interno di corrente	10 VDC a 32 VDC: typ. 125 mA
Potenza assorbita	typ. 3 W
Principio di funzionamento	magnetico

Dati del sensore	
Tecnologia monogiro	innovativa tecnologia sensore ad effetto Hall
Risoluzione monogiro	fino a 65.536 passi/360° (16 bit)
Precisione monogiro	± 0,0878° (≤ 12 bit)
Ripetibilità monogiro	± 0,0878° (≤ 12 bit)
Tempo di ciclo interno	50 µs
Tecnologia multigiro	Tecnologia brevettata EnDra® senza batteria e senza ingranaggi.
Risoluzione multigiro	43 bit

Integrated web server:	
Configurable	IP address Subnet mask Gateway address
Readable	Encoder parameters
Update	Firmware

Dati ambientali	
ESD (DIN EN 61000-4-2):	8 kV
Burst (DIN EN 61000-4-4):	2 kV
includes EMC:	DIN EN 61000-6-2 DIN EN 61000-6-3

Vibrazione: (DIN EN 60068-2-6)	200 m/s² (10 Hz - 1000 Hz)
Shock: (DIN EN 60068-2-27)	5000 m/s² (6 ms)
Electrial Safety:	according DIN VDE 0160
Turn on time:	<1,5 s

Informazioni sulle tariffe doganali	
Numero di tariffa doganale:	90318020
Paese di origine:	Germania

Interfaccia	
Interfaccia:	**Industrial Ethernet**
Protocollo:	PROFINET-IO (CC-C)
Profilo del dispositivo:	V4.2, Class 3, 4
Trasferimento di dati:	100BASE-TX
Tempo di ciclo:	250 µs applicabile fino a 125 µs
Funzione:	multigiro
Codice:	Binario, CW del costruttore, programmabile
Parametri programmabili:	Numero di passi per giro Numero di giri Preset Ridimensionamento d'immagine Senso di rotazione MRPD MRP LLDP IRT
Funzione di diagnostica: (LED)	Traffico e gestione delle connessioni: L/A1: Port 1 L/A2: Port 2
Indicatore di stato del LED:	STAT, MOD: encoder e bus

Dati generali	
Peso	ca. 700 g
Connessione	Copertura Bus
Grado di protezione (EN 60529)	Corpo: IP65, IP67; Entrata dell'albero: IP65
Temperatura di esercizio	-40 °C a +85 °C
Temperatura di stoccaggio	-40 °C a +100 °C

Ulteriori informazioni
Dati tecnici generali e avvertenze di sicurezza **http://www.wachendorff-automation.it/dtg**
Accessorio adatto **http://www.wachendorff-automation.it/acc**

WDGA 58B, PROFINET-IO, BI2, copertura bus con 3x M12x1

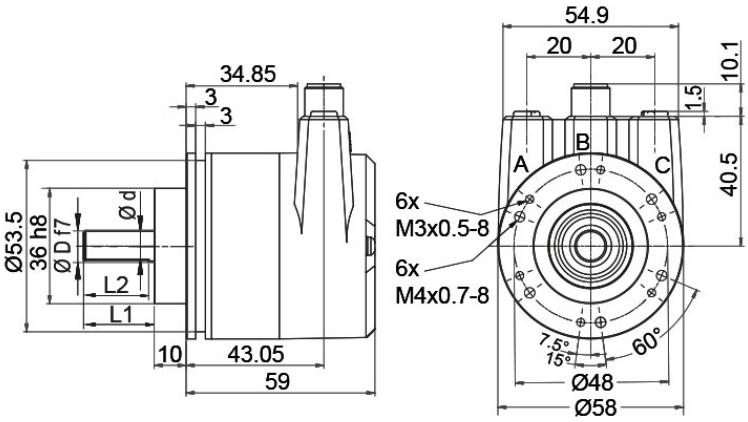

D = 6, L1 = 12, d = 5.3, L2 = 10
D = 8, L1 = 19, d = 7.5, L2 = 15
D = 10, L1 = 20, d = 9, L2 = 15
D = 3/8“, L1 = 20, d = 8.3, L2 = 10

Descrizione

BI2	Copertura bus con 3x M12x1

Assegnazione delle connessioni	
	BI2
Connettore femmina (Port1)	M12x1, 4 poli, codificato D
Tx+	1
Rx+	2
Tx-	3
Rx-	4

Assegnazione delle connessioni	
	BI2
	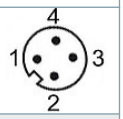
Connettore (Power)	M12x1, 4 poli, codificato A
(+) Vcc	1
n. c.	2
GND	3
n. c.	4

Assegnazione delle connessioni	
	BI2
Connettore femmina (Port2)	M12x1, 4 poli, codificato D
Tx+	1
Rx+	2
Tx-	3
Rx-	4

Opzioni

Encoder ad attrito particolarmente basso	Codice di ordinazione
L'encoder WDGA 58B PROFINET-IO (cov) è disponibile anche come trasmettitore ad attrito particolarmente basso. La coppia di spunto viene modificata in ≤ 0,5 Ncm e il grado di protezione all'entrata dell'albero in IP50.	**AAC**

IP67 completo, solo con albero da Ø 10 mm	Codice di ordinazione
L'encoder WDGA 58B PROFINET-IO (cov) è disponibile anche con il grado superiore di protezione IP67 completo. Max. numero di giri di esercizio: 3500 min'-1 Carico ammissibile sull'albero: assiale 100 N; radiale 110 N Coppia di spunto: ca. 4 Ncm a temperatura ambiente	**AAO**

Es. n° d'ordine	Tipo		Il vostro encoder
WDGA 58B	WDGA 58B		WDGA 58B
	Diametro dell'albero	**Codici d'ordine**	
10	Ø 6 mm Attenzione: Nessuna opzione AAO = IP67 completo	06	
	Ø 8 mm Attenzione: Nessuna opzione AAO = IP67 completo	08	
	Ø 10 mm	10	
	Ø 9,525 mm [Ø 3/8"] Order No: 4Z Attenzione: Nessuna opzione AAO = IP67 completo	4Z	
	Risoluzione monogiro	**Codici d'ordine**	
13	Risoluzione monogiro da 1 a 16 bit, es. 12 bit = 12	12	
	Risoluzione multigiro	**Codici d'ordine**	
12	Multigiro 18 bit: Es.: 18 bit = 18 Es.: 39 bit = 39	18	
	Protocollo dati	**Codici d'ordine**	
PN	PROFINET-IO (con copertura bus)	PN	
	Software	**Codici d'ordine**	
W	ultimo aggiornamento	W	
	Codice	**Codici d'ordine**	
B	Binario	B	
	Alimentazione	**Codici d'ordine**	
0	da 10 V a 32 V (standard)	0	
	Isolamento galvanico	**Codici d'ordine**	
1	sì	1	
	Allacciamento elettrico	**Codici d'ordine**	
BI2	**Pezzo intermedio:**		
	Copertura bus con 3x M12x1	BI2	
	Opzioni	**Codici d'ordine**	
	Nessuna opzione è selezionata	Vuoto	
	Encoder ad attrito particolarmente basso	AAC	
	IP67 completo, solo con albero da Ø 10 mm	AAO	

Es. n° d'ordine	WDGA 58B	10	13	12	PN	W	B	0	1	BI2	
	WDGA 58B											Es. n° d'ordine

For further information please contact our local distributor.
Here you find a list of our distributors worldwide.
https://www.wachendorff-automation.it/contact-sales-it/

Wachendorff Automation GmbH & Co. KG
Industriestrasse 7 • 65366 Geisenheim
Germany

Tel.: +49 67 22 / 99 65 25
E-Mail: wdg@wachendorff.de
www.wachendorff-automation.de