WACHENDORFF
The Encoder Experts

Scheda tecnica online

Encoder WDGA 58F Universal IE (cov)

www.wachendorff-automation.it/wdga58fuie

Wachendorff Automation

... Sistemi e encoder

- Sistemi completi
- Robusti encoder rotativi industriali adatti alle vostre necessità di applicazione
- Programma standard e versioni dei clienti
- Carichi massimi ammissibili
- Produzione espressa entro le 48 ore
- Prodotto in Germania
- Rete di distribuzione in tutto il mondo

IndustrieROBUST

Encoder WDGA 58F absoluto Universal IE con copertura bus, tecnologia EnDra®

Illustration similar

EnDra® Technologie

Universal-IE
Industrial Ethernet

- EnDra®: esente da manutenzione e non inquinante
- Universal IE, Monogiro e multigiro
- Forma costruttiva compatta con copertura bus
- Monogiro/multigiro (max. 16 bit/43 bit)
- Tecnologia all'avanguardia
- Duo LED a 2 colori come indicatore dello stato di funzionamento e dello stato di bus e 2 LED´s L/A
- Carichi massimi su cuscinetto fino a 60 N radiale, 50 N assiale

www.wachendorff-automation.it/wdga58fuie

Dati meccanici	
Corpo	
Tipo di flangia	Flangia di fissaggio
Materiale della flangia	Alluminio
Materiale della flangia, lato posteriore	Corpo in acciaio inox cromato, con schermatura magnetica
Copertura Bus	Alluminio pressofuso, verniciato a polveri
Diametro del corpo	Ø 58 mm
Albero(i)	
Materiale dell'albero	Acciaio inox
Coppia di spunto	ca. 1 Ncm a temperatura ambiente
Diametro dell'albero	Ø 6 mm
Lunghezza dell'albero	L: 12 mm
Max. carico radiale sull'albero	60 N
Max. carico assiale sull'albero	50 N
Diametro dell'albero	Ø 8 mm
Lunghezza dell'albero	L: 20 mm
Max. carico radiale sull'albero	60 N
Max. carico assiale sull'albero	50 N
Diametro dell'albero	Ø 10 mm
Lunghezza dell'albero	L: 20 mm
Max. carico radiale sull'albero	60 N
Max. carico assiale sull'albero	50 N
Diametro dell'albero	Ø 9,525 mm [Ø 3/8"] Order No: 4Z
Lunghezza dell'albero	L: 20 mm
Max. carico radiale sull'albero	60 N
Max. carico assiale sull'albero	50 N
Cuscinetto	
Tipo di cuscinetto	2 cuscinetti a sfere di precisione
Durata di vita	1 x 10'9 rev. per carico su cuscinetto pari al 100 % 1 x 10'10 rev. per carico su cuscinetto pari al 40 % 1 x 10'11 rev. per carico su cuscinetto pari al 20 %
Max. numero di giri di esercizio	8000 giri/min

Dati di riferimento per la sicurezza funzionale	
$MTTF_d$	300 a
Durata di esercizio (TM)	20 a
Durata di vita dei cuscinetti (L10h)	1 x 10'11 rev. per carico su cuscinetto pari al 20 % e 8000 giri/min
Grado di copertura diagnostica (DC)	0 %

Dati elettrici	
Tensione d'esercizio/ consumo interno di corrente	10 VDC a 32 VDC: typ. 125 mA
Potenza assorbita	typ. 3 W
Principio di funzionamento	magnetico

Dati del sensore	
Tecnologia monogiro	innovativa tecnologia sensore ad effetto Hall
Risoluzione monogiro	fino a 65.536 passi/360° (16 bit)
Precisione monogiro	± 0,0878° (≤ 12 bit)
Ripetibilità monogiro	± 0,0878° (≤ 12 bit)
Tempo di ciclo interno	50 µs
Tecnologia multigiro	Tecnologia brevettata EnDra® senza batteria e senza ingranaggi.
Risoluzione multigiro	43 bit

Integrated web server:	
Configurable	Selectable: PROFINET-IO, EtherNet/ IP, EtherCAT IP addres Subnet mask Gateway address
Readable	Encoder parameters
Update	Firmware

Dati ambientali	
ESD (DIN EN 61000-4-2):	8 kV
Burst (DIN EN 61000-4-4):	2 kV

includes EMC:	DIN EN 61000-6-2 DIN EN 61000-6-3
Vibrazione: (DIN EN 60068-2-6)	200 m/s² (10 Hz - 1000 Hz)
Shock: (DIN EN 60068-2-27)	5000 m/s² (6 ms)
Electrial Safety:	according DIN VDE 0160
Turn on time:	<1,5 s

Informazioni sulle tariffe doganali	
Numero di tariffa doganale:	90318020
Paese di origine:	Germania

Interfaccia	
Interfaccia:	**Universal Industrial Ethernet**
Protocollo:	selezionabile (PROFINET-IO, EtherCAT, EtherNET/IP)
Trasferimento di dati:	100BASE-TX
Funzione:	multigiro
Codice:	Binario, CW del costruttore, programmabile
Features, physical layer, cycle times, functions, parameters, objects and characteristics	Details can be found at the respective products with the individual interface.
Funzione di diagnostica: (LED)	Traffico e gestione delle connessioni: L/A1: Port 1 L/A2: Port 2
Indicatore di stato del LED:	STAT, MOD: encoder e bus

Dati generali		
Peso	ca. 700 g	
Connessione	Copertura Bus	
Grado di protezione (EN 60529)	Corpo: IP65, IP67; dell'albero: IP65	Entrata
Temperatura di esercizio	-40 °C a +85 °C	
Temperatura di stoccaggio	-40 °C a +100 °C	

Ulteriori informazioni
Dati tecnici generali e avvertenze di sicurezza **http://www.wachendorff-automation.it/dtg**
Accessorio adatto **http://www.wachendorff-automation.it/acc**

WDGA 58F, Universal IE, BI2, copertura bus con 3x M12x1

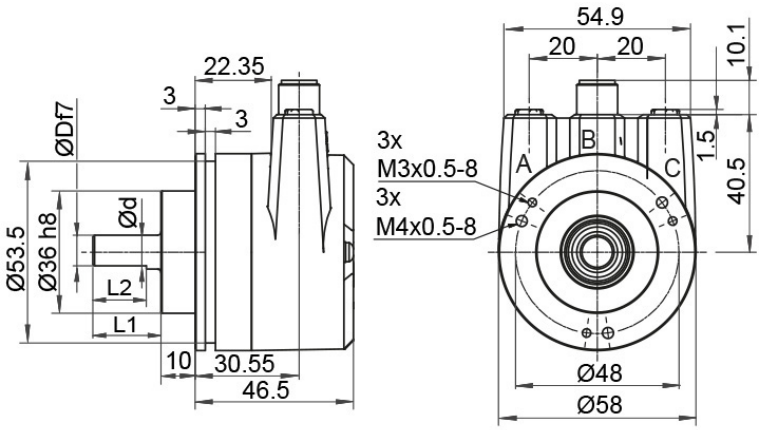

D = 6,	L1 = 12,	d = 5.3,	L2 = 10	shaft with flat
D = 8,	L1 = 20,	d = 7.5,	L2 = 15	shaft with flat
D = 10,	L1 = 20			shaft with out flat
D = 3/8“,	L1 = 20,	d = 8.3,	L2 = 10	shaft with flat

Descrizione

BI2	Copertura bus con 3x M12x1

Assegnazione delle connessioni	
	BI2
Connettore femmina (Port1)	M12x1, 4 poli, codificato D
Tx+	1
Rx+	2
Tx-	3
Rx-	4

Assegnazione delle connessioni	
	BI2
	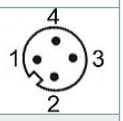
Connettore (Power)	M12x1, 4 poli, codificato A
(+) Vcc	1
n. c.	2
GND	3
n. c.	4

Assegnazione delle connessioni	
	BI2
	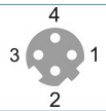
Connettore femmina (Port2)	M12x1, 4 poli, codificato D
Tx+	1
Rx+	2
Tx-	3
Rx-	4

Opzioni

Encoder ad attrito particolarmente basso	Codice di ordinazione
L'encoder WDGA 58F Universal IE (cov) è disponibile anche come trasmettitore ad attrito particolarmente basso. La coppia di spunto viene modificata in ≤ 0,5 Ncm e il grado di protezione all'entrata dell'albero in IP50.	**AAC**

Es. n° d'ordine	Tipo		Il vostro encoder
WDGA 58F	WDGA 58F		WDGA 58F
	Diametro dell'albero	**Codici d'ordine**	
10	Ø 6 mm	06	
	Ø 8 mm	08	
	Ø 10 mm	10	
	Ø 9,525 mm [Ø 3/8"] Order No: 4Z	4Z	
	Risoluzione monogiro	**Codici d'ordine**	
16	Risoluzione monogiro da 16 bit	16	
	Risoluzione multigiro	**Codici d'ordine**	
43	Multigiro 43 bit	43	
	Protocollo dati	**Codici d'ordine**	
IE	Universal IE (con copertura bus)	IE	
	Software	**Codici d'ordine**	
U	ultimo aggiornamento	U	
	Codice	**Codici d'ordine**	
B	Binario	B	
	Alimentazione	**Codici d'ordine**	
0	da 10 V a 32 V (standard)	0	
	Isolamento galvanico	**Codici d'ordine**	
1	sì	1	
	Allacciamento elettrico	**Codici d'ordine**	
BI2	**Copertura Bus:**		
	Copertura bus con 3x M12x1	BI2	
	Opzioni	**Codici d'ordine**	
	Nessuna opzione è selezionata	Vuoto	
	Encoder ad attrito particolarmente basso	AAC	

Es. n° d'ordine	WDGA 58F	10	16	43	IE	U	B	0	1	BI2	
	WDGA 58F											Es. n° d'ordine

WACHENDORFF
The Encoder Experts
Authorized Distributor

For further information please contact our local distributor.
Here you find a list of our distributors worldwide.
https://www.wachendorff-automation.it/contact-sales-it/

WACHENDORFF

Wachendorff Automation GmbH & Co. KG
Industriestrasse 7 • 65366 Geisenheim
Germany

Tel.: +49 67 22 / 99 65 25
E-Mail: wdg@wachendorff.de
www.wachendorff-automation.de